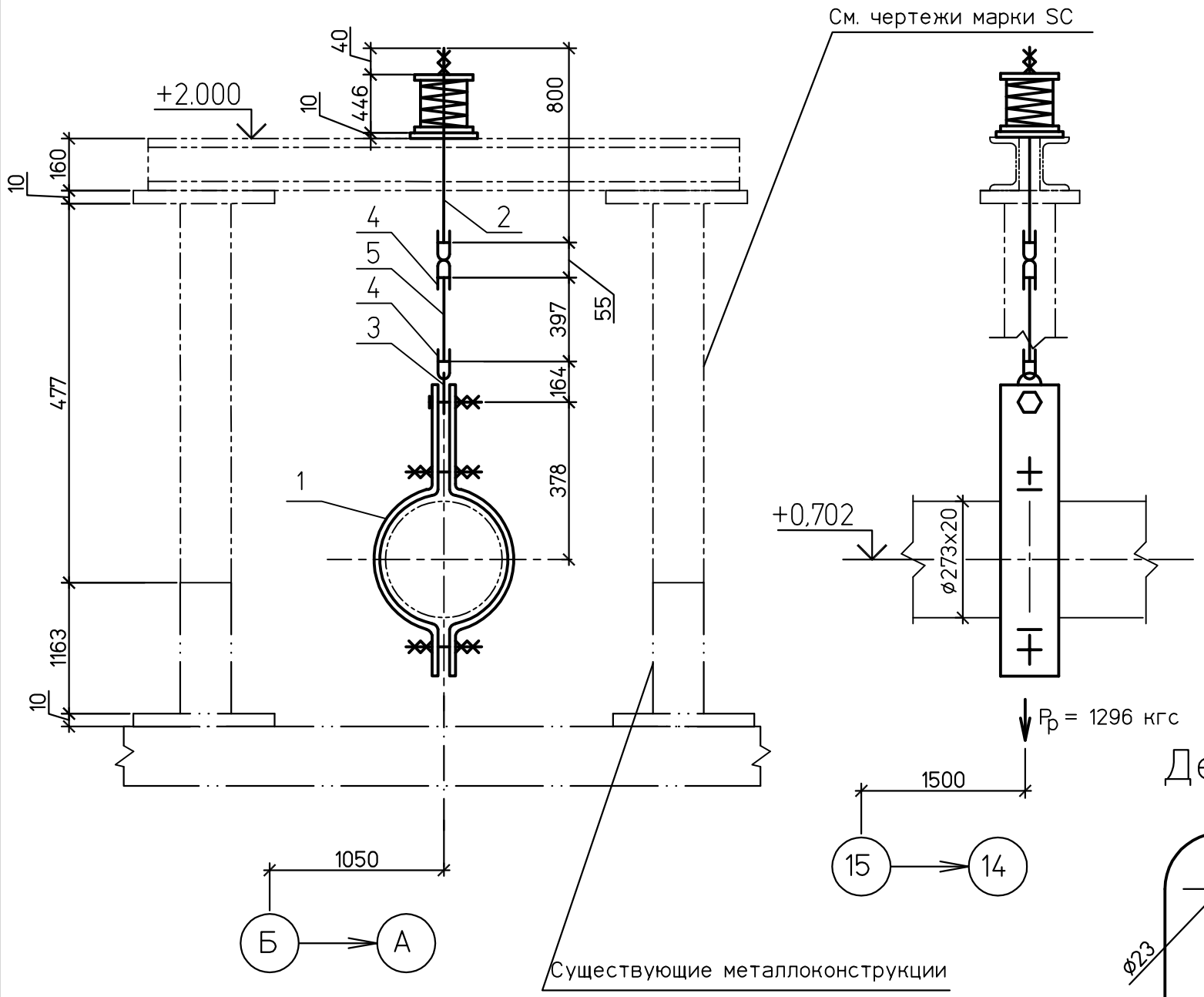

Спецификация деталей

Поз.	Обозначение	Наименование	Кол	Материал	Масса,кг ед.	Масса,кг общ.	Приме-чание
1	09 ОСТ 108.275.52-80	Блок хомутовый	1	Сборный	29,0	29,0	
2	19 ОСТ 108.275.60-80	Блок пружинный опорный	1	Сборный	28,5	28,5	
3	по наст. черт.	Серьга	1	Ст3сп ГОСТ 14637-89	3,0	3,0	
4	04 ОСТ 108.643.01-80	Ушко	3	20 ГОСТ1050-88	0,49	1,47	
5	ГОСТ 2590-2006	Круг В-20 L=397	1	20 ГОСТ1050-88	0,98	0,98	Тягу обрезать на монтаже
	ГОСТ 9467-75	Наплавленный металл		Э42А		0,35	

ИТОГО: 63,3 кг

Деталь поз. 3

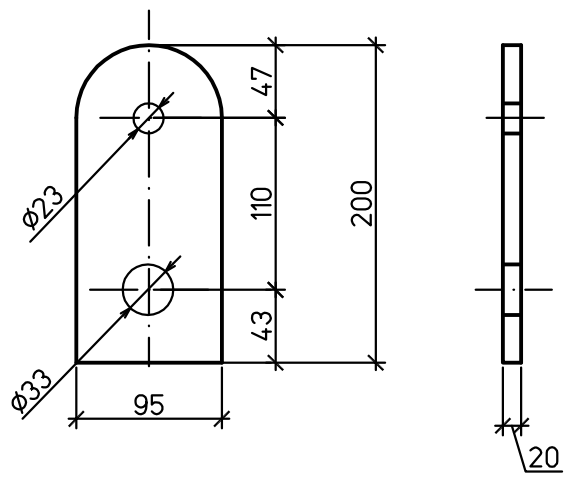

1 Монтажный чертеж №1350.12.38А-30UHJ-1600-TD лист 7.
2 Технические требования к сварке деталей опор трубопроводов смотрите ОСТ 108.275.50-80.

ХАРАКТЕРИСТИКИ ПРУЖИНЫ											Нагрузка на несущие конструкции
ТАБЛИЧНЫЕ ДАННЫЕ			ПРИ УСТАНОВКЕ		В РАБОЧЕМ СОСТ.		В ХОЛОДН. СОСТ.		ПРИ ГИДРОИСПЫТ		
Допускаемая рабочая нагрузка Рмакс.кгс	Прогиб при допускаемой раб.нагр λмакс.мм	Высота пружины в своб. сост. Нсв.мм	Высота пружины Нуст.мм	Нагрузка на пружину Руст.кгс	Высота пружины Нраб.мм	Нагрузка на пружину Рраб.кгс	Высота пружины Нхол.мм	Нагрузка на пружину Рхол.кгс	Высота пружины Нг.мм	Нагрузка на пружину Рг.кгс	Рконстркгс
2005	140	414	314	713	324	648	310	749		606	2247

Изм.	Кол.уч.	Лист	№док.	Подп.	Дата
Н. контр.		Михеев			
Проверил		Шкитилева			
Разработал		Михеев			

1350.12.38А-30UHJ-1600-TD

Объекты III очереди строительства ЗАО СГК (ТЭЦ)

Трубопроводы машзала БВД в осях 16-28 рядах А-В и внутристанционные трубопроводы.

Стадия	Лист	Листов
р	9.6	

Напорный трубопровод ПЭН ВД №8 до ПВД №4,5. Пружинная подвеска 53.

ОТКРЫТОЕ АКЦИОНЕРНОЕ ОБЩЕСТВО ИНСТИТУТ ТЕПЛОЭЛЕКТРОПРОЕКТ НИЖНИЙ НОВГОРОД

Инв. № подл. 83547 | Подпись и дата | Взам. инв. №

Файл: Формат А3